PARINKTYS

Pritvirtinimo būdas
- laisvai pastatomas
- prisukti

APRAŠYMAS

"**Rock Pot** " yra unikalus **miesto** vazonas, pasižymintis išraiškinga kubistine forma. Priklausomai nuo dydžio, jis statomas kvadrato arba stačiakampio formos. Puodo šonai yra išskirtinės trapecijos formos. Dėl savo **modernios formos** puodas idealiai tinka šiuolaikinėms miesto erdvėms, pavyzdžiui, aikštėms, parkams, viešiesiems pastatams, muziejams, prekybos centrams ir meno galerijoms. Puodas yra iš **nerūdijančio plieno** ir juodai dažyto plieno. Puodai taip pat gali būti gaminami iš bet kokio dažyto plieno. RAL spalva iš mūsų paletės.
Galima įsigyti šių dydžių uolų puodų:
XS - 55 cm x 50 cm x 50 cm x 50 cm
S - 55 cm x 50 cm x 100 cm
M - 90 cm x 50 cm x 50 cm
L - 90 cm x 50 cm x 100 cm
XL - 55 cm x 100 cm x 100 cm
XXL - 90 cm x 100 cm x 100 cm x 100 cm

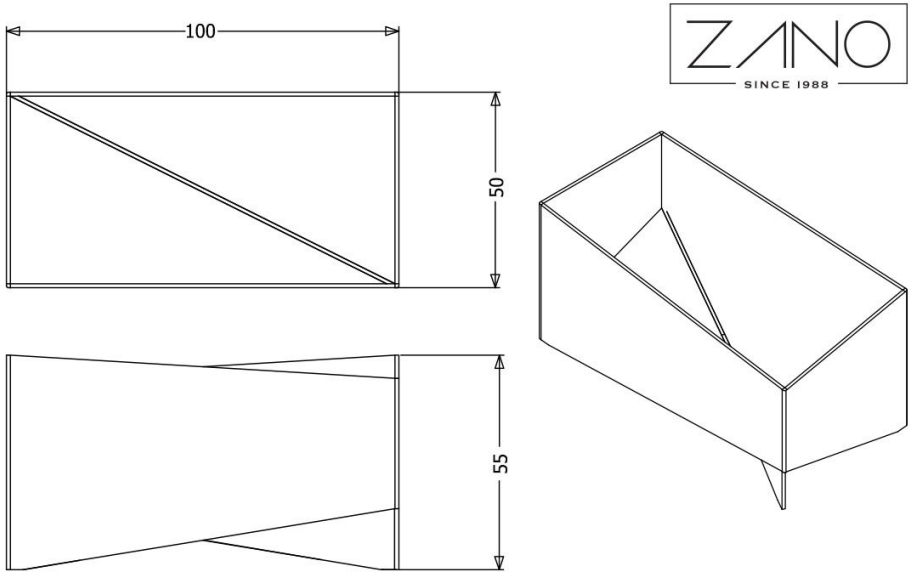

BENDRIEJI TECHNINIAI DUOMENYS

Medžiagos
- nerūdijantis arba anglinis plienas

Matmenys
- plotis: 50 cm
- ilgis: 100 cm
- aukštis: 55 cm

ZANO

Produktas: Akmens puodas
Katalogo numeris:
06.043.S
Dizaineris: Filip Babiarz

Pagal 1994 02 04 Lenkijos autorių teisių ir gretutinių teisių įstatymą (Oficialusis leidinys Nr. 24, 83 punktas, pataisytas: Įstatymų oficialusis leidinys Nr. 43, poz. 170) ir pagal ES autorių teises reglamentuojančius teisės aktus, įskaitant visas ES direktyvas ir reglamentus dėl autorių teisių, "Zano Mirosław Zarotynski Company" pasilieka autorių teises į brėžinius, aprašymus, 3D modelius, vizualizacijas, grafiką, pasiūlymuose esantį turinį, pasiūlymų priedus ir visus kitus dokumentus. Jo turinys yra ZANO Miroslavo Zarotinskio įmonės intelektinė nuosavybė. Naudoti autoriaus idėjas, sprendimus, kopijuoti, platinti nuotraukas, grafiką ar grafikos fragmentus, aprašomuosius tekstus, siekiant pelno, be autoriaus - bendrovės ZANO Mirosław Zarotynski - leidimo draudžiama, tai yra autorių teisių pažeidimas ir už tai baudžiama.

td>

PASTABA: brėžiniai neatspindi tikrųjų pamatų matmenų. Tai tik pavyzdinės surinkimo schemos, atsižvelgiant į tvirtinimo tipą ir pagrindo medžiagą, prie kurios tvirtinami baldai.

Pamato dydis priklauso nuo vietos pamatų sąlygų.

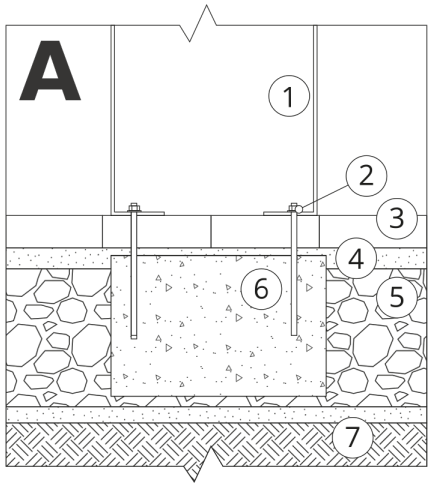

ĮRENGIMAS Į GRINDINĮ SU PAGRINDU

Surinkimo aprašymas

1. ZANO produktas
2. Greito veikimo tvirtinimo elementas arba cheminis inkaras
3. Akmens grindinys / betono grindinys / akmens plokštės / betono plokštės
4. Smėlio balastas (apie 2-4 cm)
5. Akmens masės pagrindo konstrukcija
6. Betoninis pagrindas, C16/20 klasė (viršutinio paviršiaus betonas 10 cm žemiau grindinio paviršiaus)
7. Vietos žemė

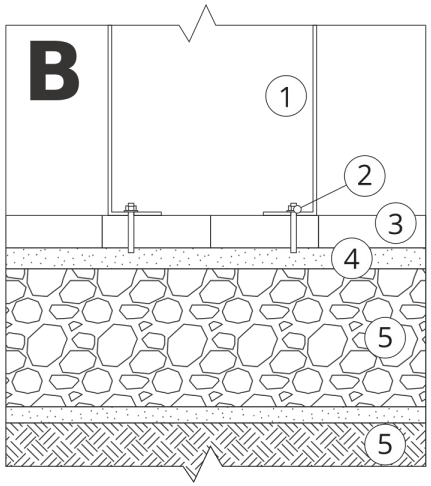

ĮRENGIMAS IKI GRINDINIO

Surinkimo aprašymas

1. ZANO produktas
2. Greito veikimo tvirtinimo elementas arba cheminis inkaras
3. Akmens grindinys / betono grindinys / akmens plokštės / betono plokštės
4. Smėlio balastas (apie 2-4 cm)
5. Akmens masės pagrindo konstrukcija
6. Vietos žemė

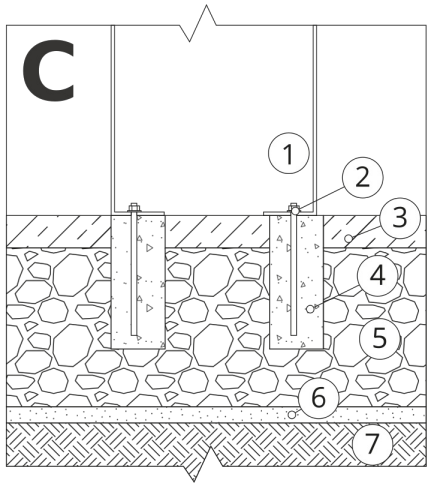

BETONO / ASFALTO MONTAVIMAS

Surinkimo aprašymas

1. ZANO produktas
2. Greito veikimo tvirtinimo elementas arba cheminis inkaras
3. Tvirtas sukietintas paviršius, pvz., betonas arba asfaltas
4. Betoninis pagrindas, C16/20 klasė (viršutinio paviršiaus betonas 10 cm žemiau grindinio paviršiaus)
5. Akmens masės pagrindo konstrukcija
6. Smėlio balastas (apie 2-4 cm)
7. Vietos žemė

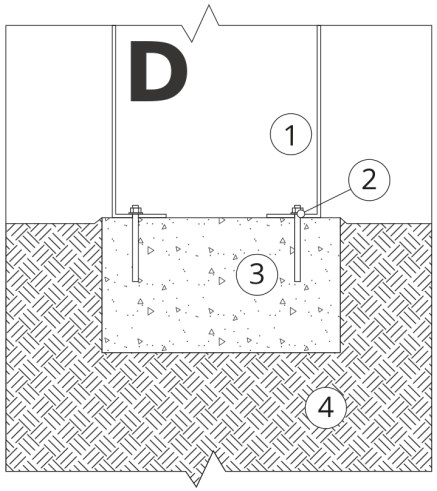

TVIRTINIMAS PRIE BETONINIO PAMATO

Surinkimo aprašymas

1. ZANO produktas
2. Greito veikimo tvirtinimo elementas arba cheminis inkaras
3. Betoninis pagrindas, C16/20 klasė (viršutinio paviršiaus betonas 10 cm žemiau grindinio paviršiaus)
4. Vietos žemė